КАТАЛОГ 2023

КБ

МЕБЕЛЬ

ФАБРИКА КОРПУСНОЙ И МЯГКОЙ МЕБЕЛИ

Текстуры

Ясень Анкор
светлый

Ясень Анкор
тёмный

Венге

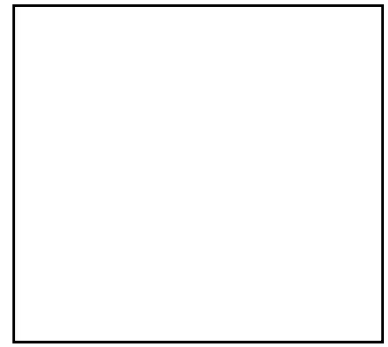

Белый

Дуб Сонома
светлый

Дуб серый

Цемент светлый

Камень светлый /
Камень темный

Гостиные 4

Детские 20

Спальни 29

Кровати 31

Комоды 34

Прихожие 35

Шкафы 42

Столы 49

Кухни 53

Вега | Модульная система

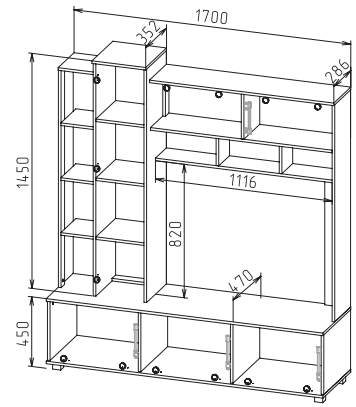

М 11

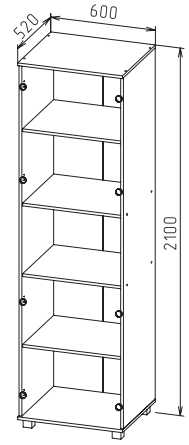

М 12

Состав модулей: М11 + М12
Габариты: Ш2300 х Г520 х В2100
Корпус / фасады:

Анкор темный / Анкор светлый

Дуб Серый / Цемент Светлый

Венге / Анкор светлый

Дуб Сонома светлый / Анкор светлый

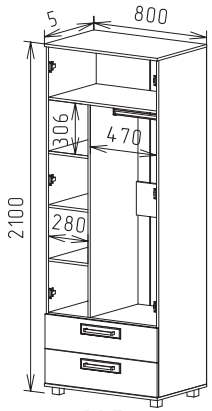

М 5

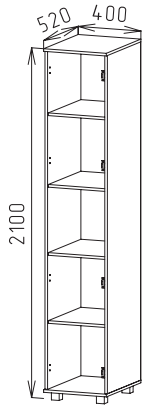

М 7

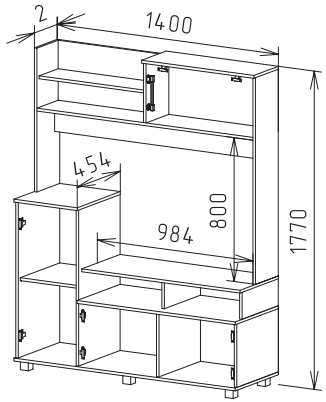

М 10

Состав модулей: М5 + М7 + М10
Габариты: Ш2600 х Г520 х В2100
Размер ниши под ТВ: Ш984 х В800
Корпус / фасады:

Анкор темный / Анкор светлый

Дуб Серый / Цемент Светлый

Венге / Анкор светлый

Дуб Сонома светлый / Анкор светлый

Вега | Модульная система

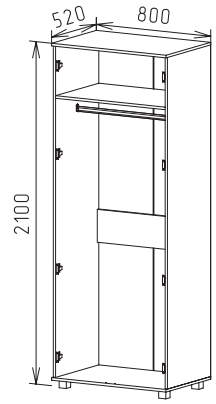

М 6

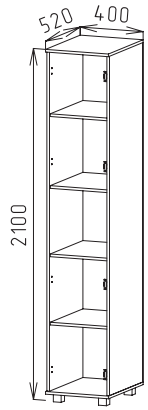

М 7

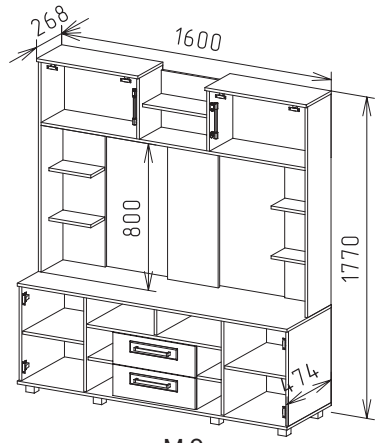

М 9

Состав модулей: М6 + М7 + М9
Габариты: Ш2800 х Г520 х В2100
Размер ниши под ТВ: Ш1000 х В800
Корпус / фасады:

Анкор темный / Анкор светлый

Венге / Анкор светлый

Дуб Серый / Цемент Светлый

Дуб Сонома светлый / Анкор светлый

М 1

М 2

М 3

М 4

М 5

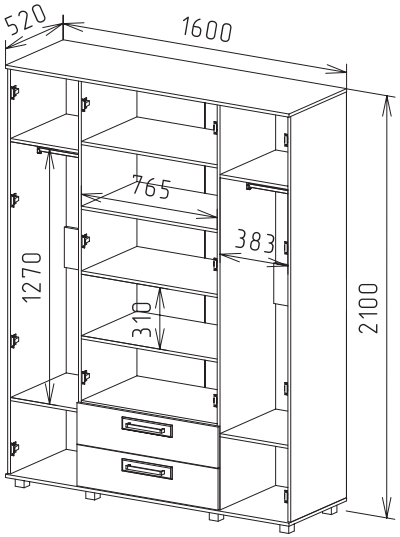
520
1600
765
383
1270
310
2100

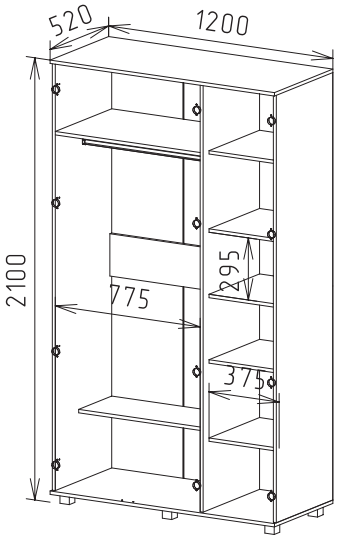
520
1200
2100
775
295
375

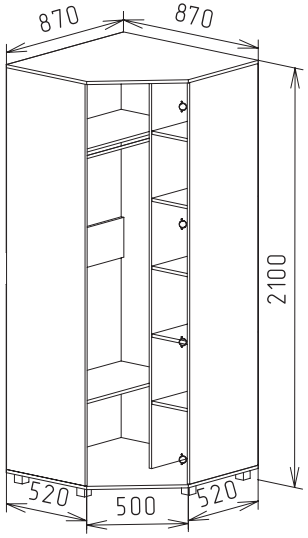
870
870
2100
520
500
520

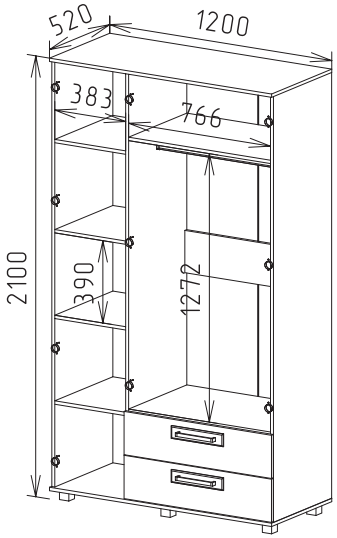
520
1200
383
766
2100
390
1272

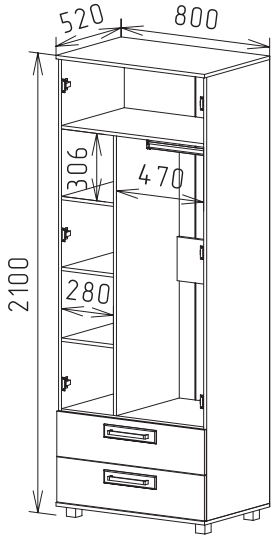
520
800
306
470
2100
280

М 6

М 7

М 8

М 9

М 10

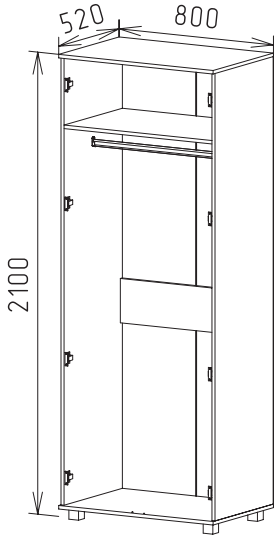

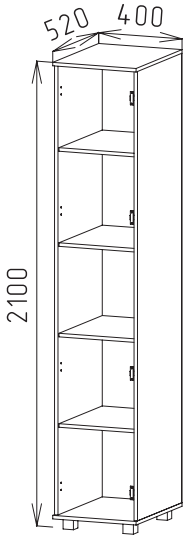

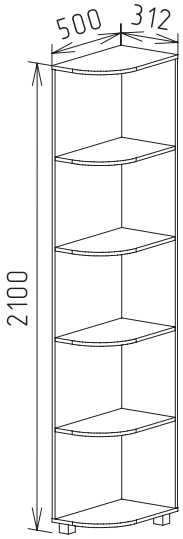

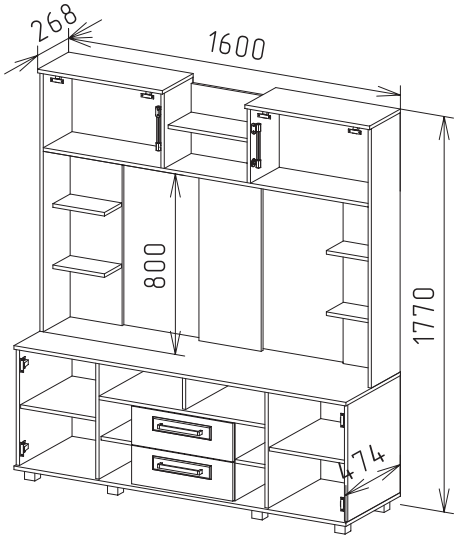

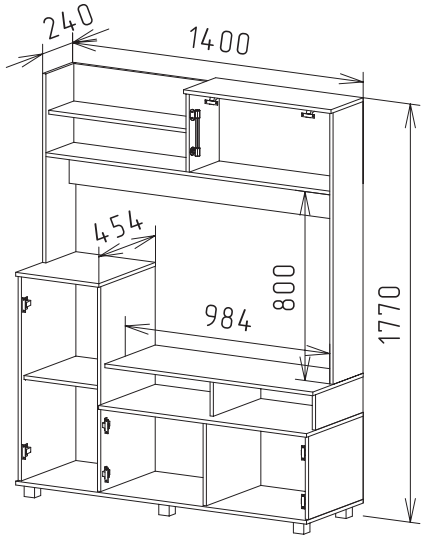

М 11

М 12

М 13

М 14

М 15

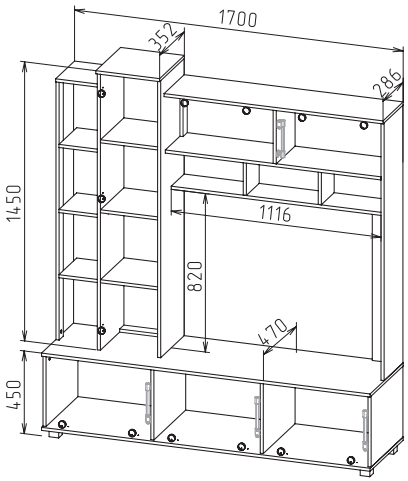

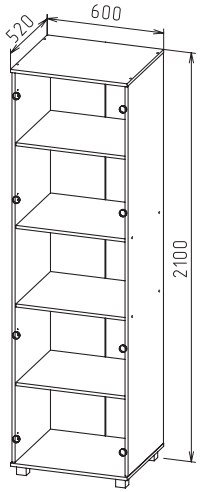

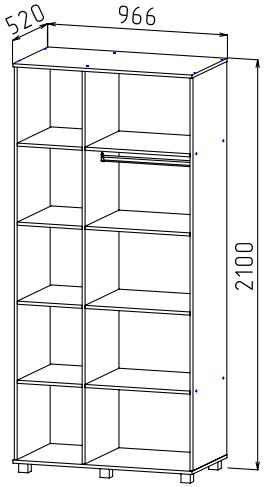

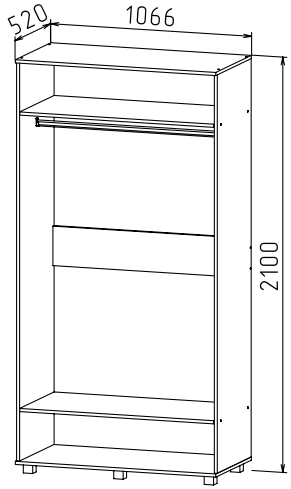

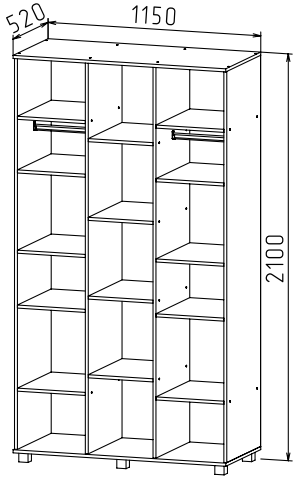

Милена | Стенка

Габариты: Ш3150 x Г440 x В2100
Размер ниши под ТВ: Ш1150 x В870
Корпус / фасады:

Венге / Анкор светлый

Анкор светлый / Анкор светлый

Дуб Сонома светлый / Анкор светлый

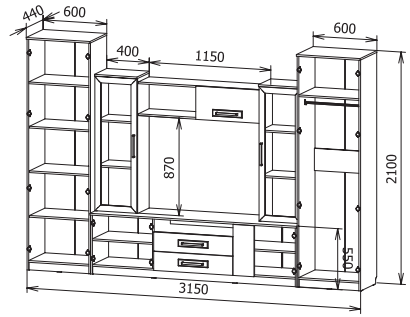

Тумба

Центральная секция

Шкаф

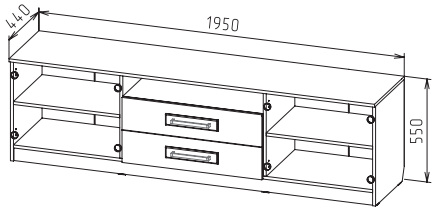

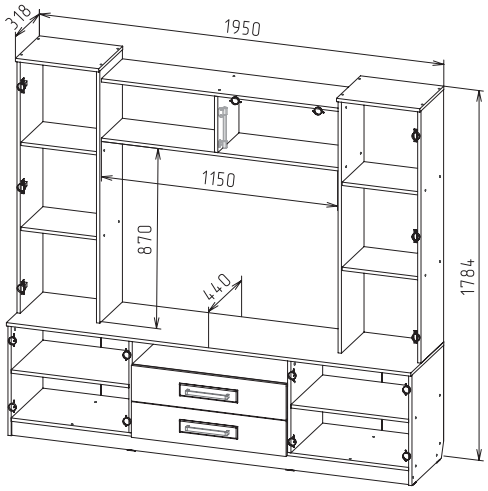

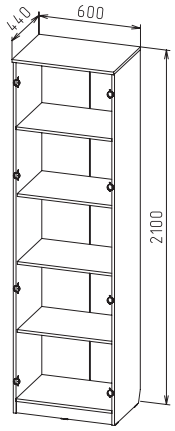

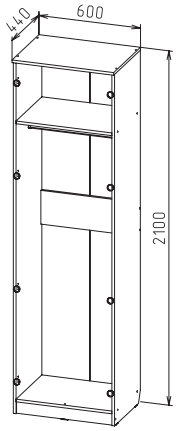

Амелия | Стенка

Габариты: Ш2700 x Г540 x В2100
Размер ниши под ТВ: Ш1000 x В800
Корпус / фасады:

Венге / Анкор светлый

Анкор темный / Анкор светлый

Анкор светлый / Анкор светлый

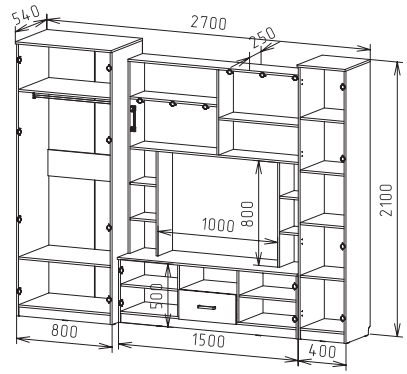

Габариты: Ш2720 x Г440 x В2040
Размер ниши под ТВ: Ш1200 x В840
Корпус / фасады:

Венге / Анкор светлый

Анкор светлый / Анкор светлый

Дуб Сонома светлый / Анкор светлый

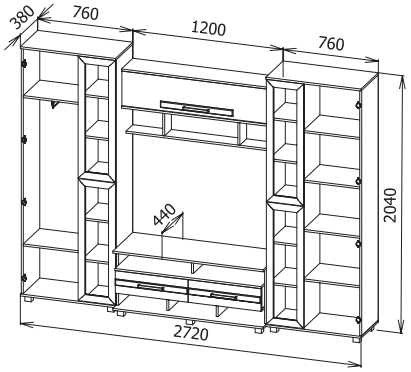

Альтера | Стенка

Габариты: Ш2600 x Г440 x В1900
Размер ниши под ТВ: Ш1200 x В884
Корпус / фасады:

Дуб Серый / Цемент Светлый

Анкор темный / Анкор светлый

Дуб Сонома светлый / Анкор светлый

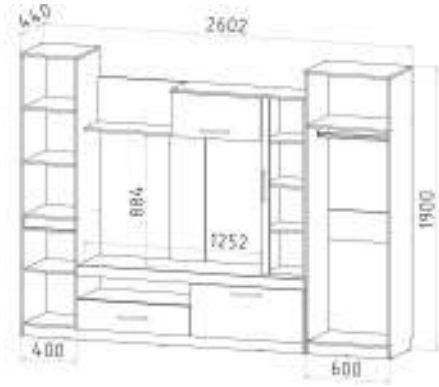

Габариты: Ш2600 x Г520 x В2100
Размер ниши под ТВ: Ш1400 x В950
Корпус / фасады:

Дуб Серый / Цемент Светлый

Белый / Белый

Дуб Сонома светлый / Белый

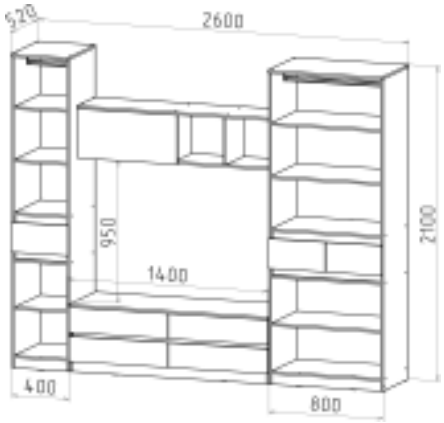

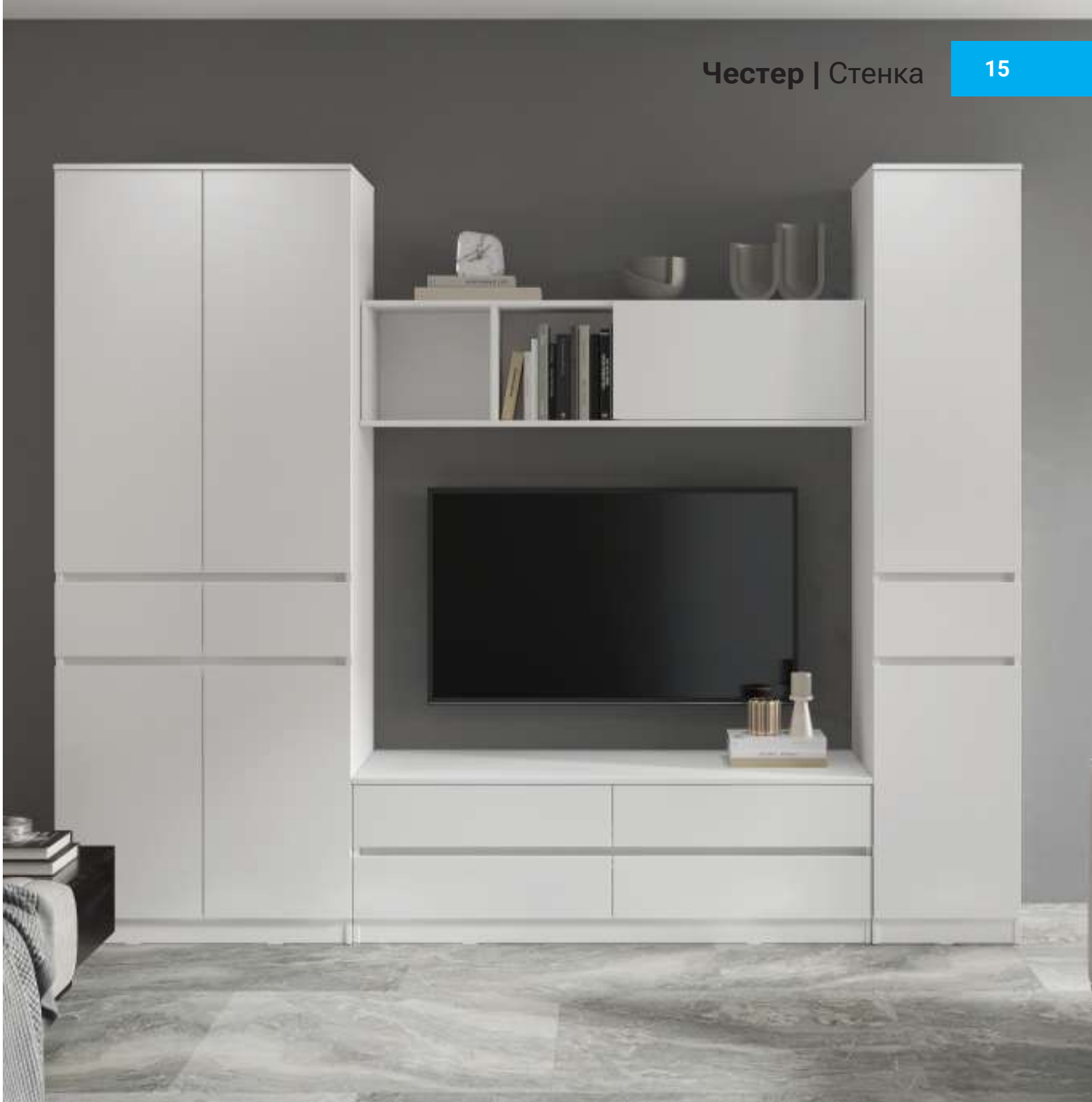

Честер | Модульная система

4-х дверный

3-х дверный

2-х дверный

1 дверный

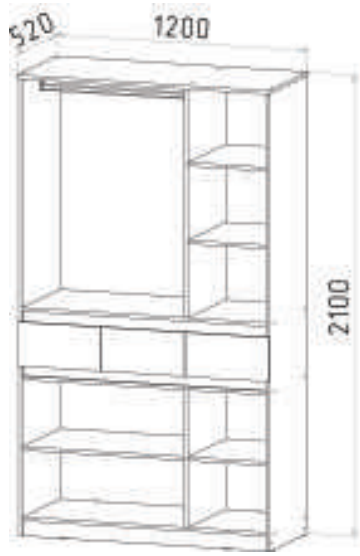

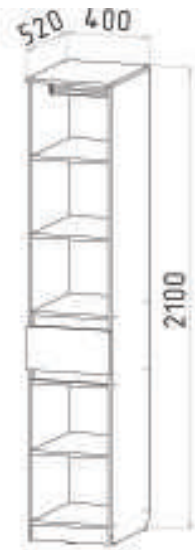

Стол

Габариты: Ш1200 x Г600 x В750

Стол с 2-мя тумбами

Габариты: Ш1500 x Г600 x В750

Стол угловой

Габариты: Ш1300 x Г950/600 x В750

Комод 4 ящика

Габариты: Ш600 x Г450 x В800

Комод 6 ящиков

Габариты: Ш1200 x Г450 x В800

Все изделия однотонные: Белый | Дуб Серый | Цемент Светлый | Дуб Сонома светлый

Тумбы ТВ

Тумба 6 ящиков Честер

Габариты: Ш2000 х Г450 х В450

Цвет: Дуб Сонома /Белый,
Дуб серый/Цемент светлый, Белый/Белый

Тумба 4 ящика Честер

Габариты: Ш1400 х Г520 х В450

Цвет: Дуб Сонома /Белый,
Дуб серый/Цемент светлый, Белый/Белый

Полка Честер

Габариты: Ш1400 х Г350 х В350

Цвет: Дуб Сонома /Белый,
Дуб серый/Цемент светлый, Белый/Белый

Тумба подвесная Честер

Габариты: Ш1600 х Г350 х В350

Цвет: Дуб Сонома /Белый, Дуб серый/
Цемент светлый, Белый/Белый

Тумба Милена

Габариты: Ш1950 х Г440 х В550

Цвет: Венге/Анкор светлый, Дуб сонома светлый/
Анкор светлый, Анкор светлый/Анкор светлый

Тумба Веста М-4

Габариты: Ш1600 х Г450 х В380

Цвет: Венге/Анкор светлый, Анкор темный/
Анкор светлый, Дуб серый/Цемент светлый

Стенка | **Мона**

Габариты: Ш1600 x Г380 x В1500
Размер ниши под ТВ: Ш1030 x В830
Корпус / фасады:

Венге / Анкор светлый

Анкор темный / Анкор светлый

Дуб серый / Цемент светлый

Орион | Детская

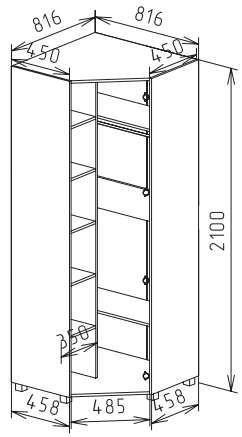

М 15
Шкаф угловой

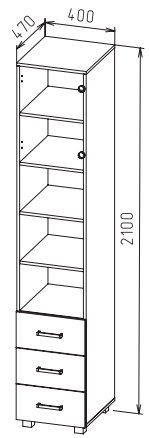

М 16

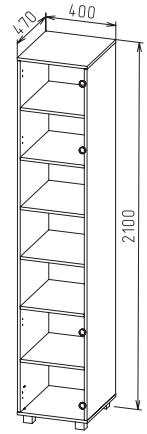

М 17

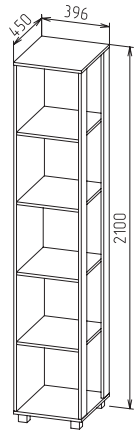

М 18

Анкор темный / Анкор светлый

Цемент светлый / Белый

Дуб Сонома светлый / Анкор светлый

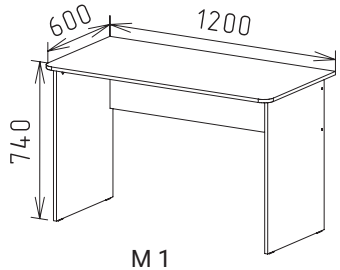

М 1
Стол

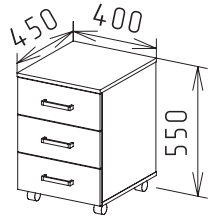

М 14
Тумба подкатная

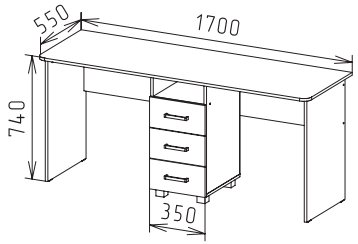

М 2
Стол двойной

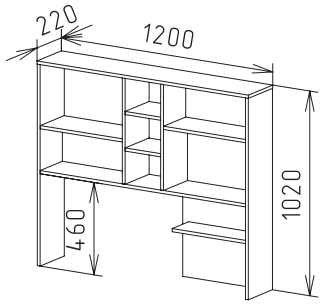

М 5
Надстройка универсальная

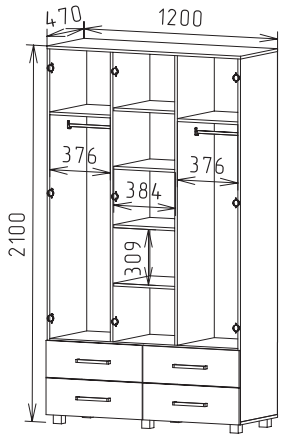

М 12
Шкаф трехстворчатый

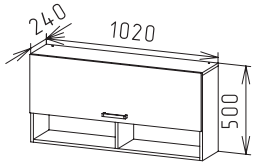

М 10
Навесной ящик

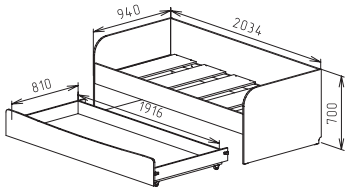

М 7
Кровать

Анкор темный / Анкор светлый

Цемент светлый / Белый

Дуб Сонома светлый / Анкор светлый

Орион | Детская

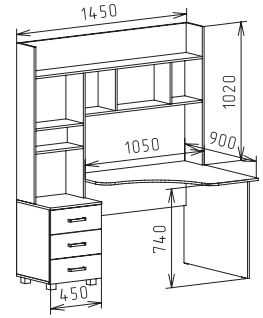

М 4 Стол компьютерный, правый

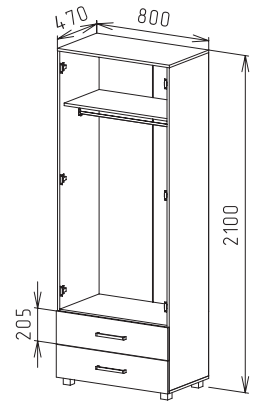

М 11 Шкаф с ящиками

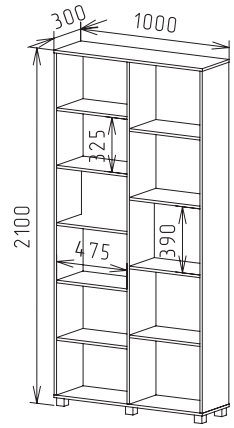

М 13 Стеллаж

Анкор темный / Анкор светлый

Цемент светлый / Белый

Дуб Сонома светлый / Анкор светлый

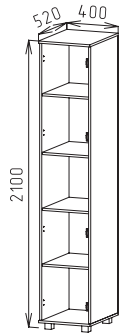

Вега 7

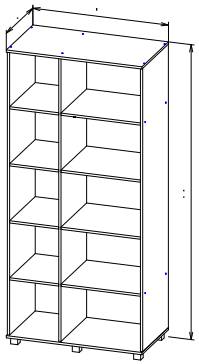

Вега 13

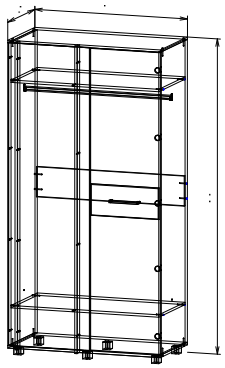

Вега 14

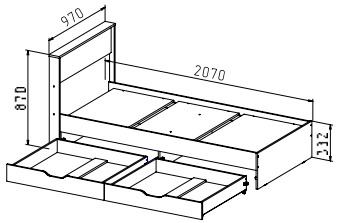

Кровать Лира 0,9

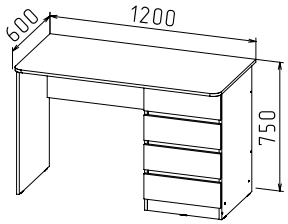

Стол Честер

Дуб Серый / Цемент Светлый

Детская

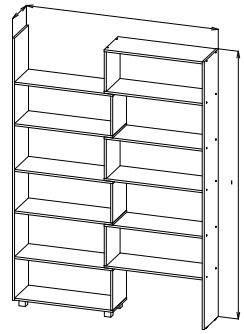

Орион 19 -1

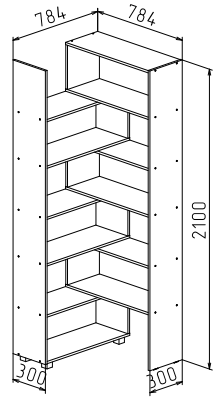

Орион 19 -2

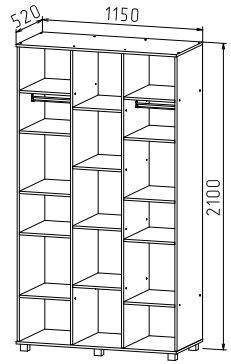

Вега 15

Дуб Сонома светлый / Анкор светлый

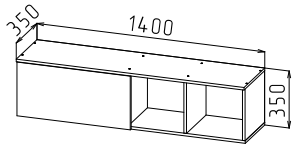

Полка Честер

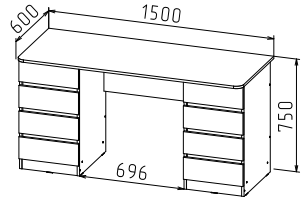

Стол Честер
с 2-мя тумбами

Анкор темный / Анкор светлый

Дуб Сонома светлый / Анкор светлый

Цемент светлый / Белый

M1 Стол | **M2 Стол двойной** | **M3 Стол угловой** | **M4 Стол компьютерный** | **M5 Надстройка**

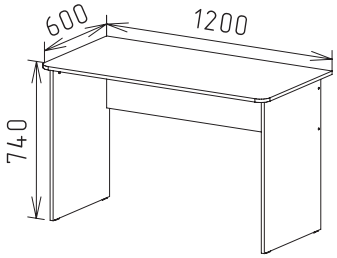

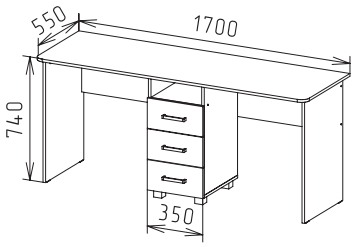

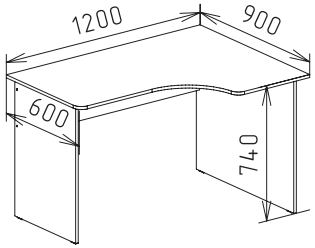

Правый

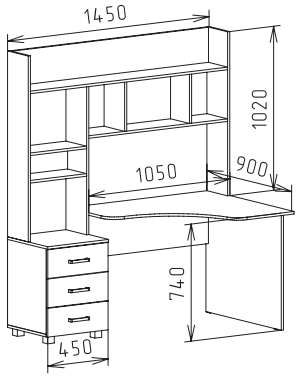

Правый

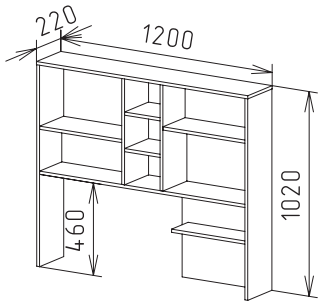

Универсальная

Орион | Модульная система

Анкор темный / Анкор светлый

Дуб Сонома светлый / Анкор светлый

Цемент светлый / Белый

М6 Надстройка стола | **М7 Кровать** | **М8 Кровать** | **М10 Навесной ящик** | **М11 Шкаф с ящиками**

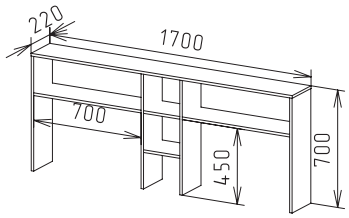

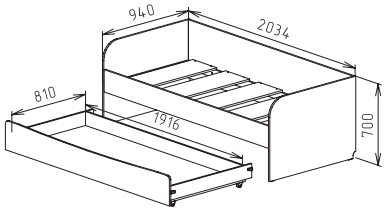

Спальное место
2000 x 900 / 1900 x 800

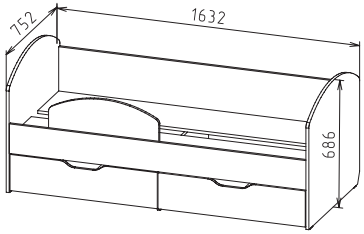

Спальное место
1600 x 700

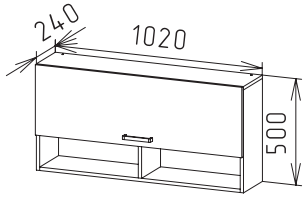

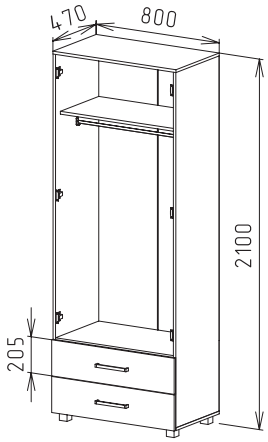

Анкор темный / Анкор светлый

Дуб Сонома светлый / Анкор светлый

Цемент светлый / Белый

М12 Шкаф трехстворчатый | **М13 Стеллаж** | **М 14 Тумба подкатная** | **М 15 Шкаф угловой** | **М 16 Пенал**

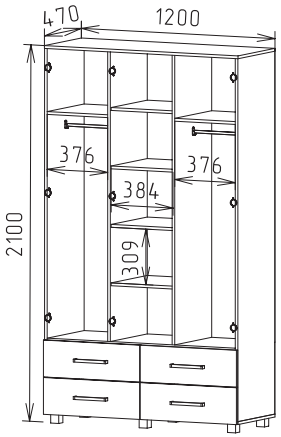

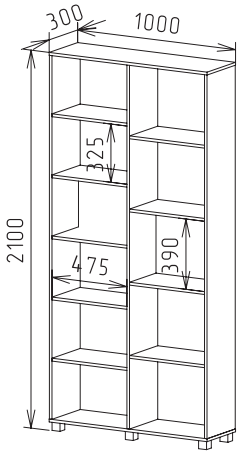

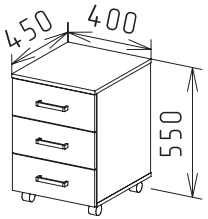

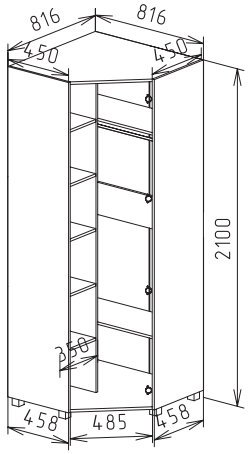

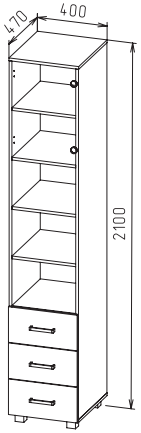

Орион | Модульная система

Анкор темный / Анкор светлый

Дуб Сонома светлый / Анкор светлый

Цемент светлый / Белый

М 17 Пенал

М 18 Стеллаж

М 19 -1 Стеллаж

М 19 -2 Стеллаж

М 20 Стеллаж

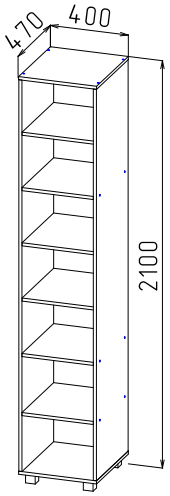

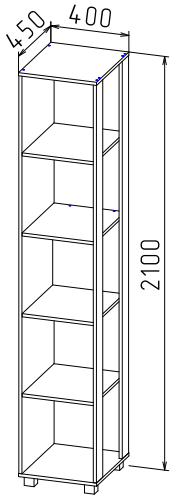

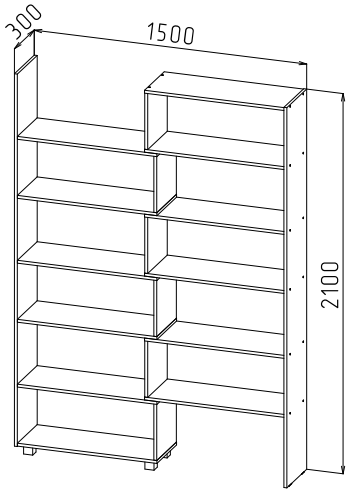

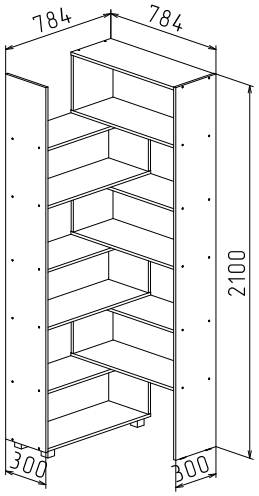

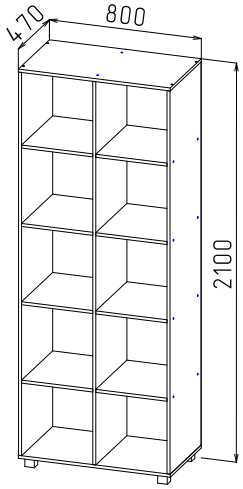

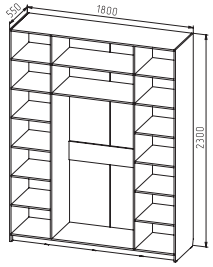

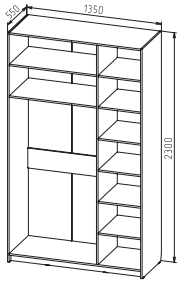

Стеллаж
Ш390 х Г530 х В2300

Зеркало
Ш900 х В600

Туалетный стол
Ш900 х Г534 х В770

Комод
Ш900 х Г500 х В850

Тумба
Ш450 х Г450 х В400

Дуб Сонома светлый / Белый

Белый / Белый

Анкор темный / Белый

Лира Люкс | Спальня

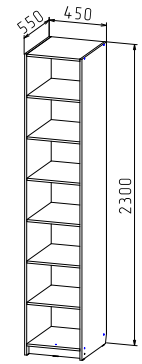

Лира Люкс - 12

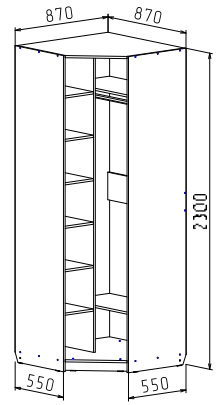

Лира Люкс - 11

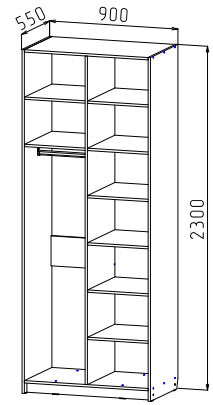

Лира Люкс - 10

Дуб Сонома светлый / Белый

Анкор темный / Белый

Белый / Белый

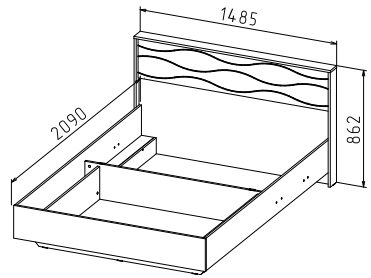

Кровать

Дельфин | Кровать

Габариты: Ш1940 x Г840/1070 x В1680
Размер спального места: Ш800 x Г1900
Корпус / фасады:

Дуб Серый / Цемент Светлый

Дуб Сонома светлый / Анкор светлый

Анкор светлый / Анкор темный

Кровать Лира

Габариты: Ш1236/1436/1636 х Д2070 х В870

Цвет: Анкор темный / Анкор светлый, Венге / Анкор светлый, Дуб серый / Цемент светлый, Дуб Сонома / Анкор светлый

Кровать Орион М-8

Габариты: Ш1632 х Д752 х В686

Цвет: Анкор темный / Анкор светлый, Дуб Сонома светлый / Анкор светлый, Цемент светлый / Белый

Кровать Орион с дополнительным местом

Габариты: Ш940/1750 х Д2034 х В700

Цвет: Анкор темный / Анкор светлый, Дуб Сонома светлый / Анкор светлый, Цемент светлый / Белый

Кровать Лира с ящиками

Габариты спальное место: Ш970 х Д2000 х В870

Цвет: Анкор темный / Анкор светлый, Дуб Сонома / Анкор светлый, Венге / Анкор светлый, Дуб серый / Цемент светлый

Лира с подъ☞мным механизмом

Габариты: Ш2090 x Д1285/1485/1685 x В862

Цвет: Дуб Сонома /Белый,
Анкор темный / Белый гладкий

Лира с подъ☞мным механизмом

Габариты: Ш2090 x Д1285/1485/1685 x В862

Цвет: Дуб Сонома / Белый,
Анкор темный / Белый, Белый / Белый

Кровать Солана

Габариты: Ш2120 x Д 1780/1580/1380 x В1110

Цвет: ткань по выбору

Солана Лайт

Габариты: Ш2100 x Д1320/1520/1720 x В 1110

Цвет корпус: Дуб Сонома / Белый

Цвет спинка: ткань по выбору

Комоды

Комод 4-х ярусный

Габариты: Ш800 x Г450 x В900

Комод 5-ти ярусный

Габариты: Ш800 x Г450 x В1100

Комод малый

Габариты: Ш600 x Д360 x В840

Цвет: Анкор темный / Анкор светлый, Венге / Анкор светлый, Дуб Сонома светлый / Анкор светлый, Дуб Серый / Цемент светлый

Комод с дверью

Габариты: Ш1200 x Г450 x В900

Комод пеленальный

Габариты: Ш800 x Г450/850 x В1066

Комод с двумя дверьми

Габариты: Ш1200 x Г450 x В900

Цвет: Анкор темный / Анкор светлый, Венге / Анкор светлый, Дуб Сонома светлый / Анкор светлый

Однотонный: Анкор темный, Анкор светлый, Дуб Сонома светлый, Цемент светлый

Габариты: Ш1350 x Г340 x В2000
Корпус / фасады:

Дуб Серый / Цемент Светлый

Дуб Сонома светлый / Анкор светлый

Анкор темный / Анкор светлый

*Универсальная сборка

Макс | Прихожая

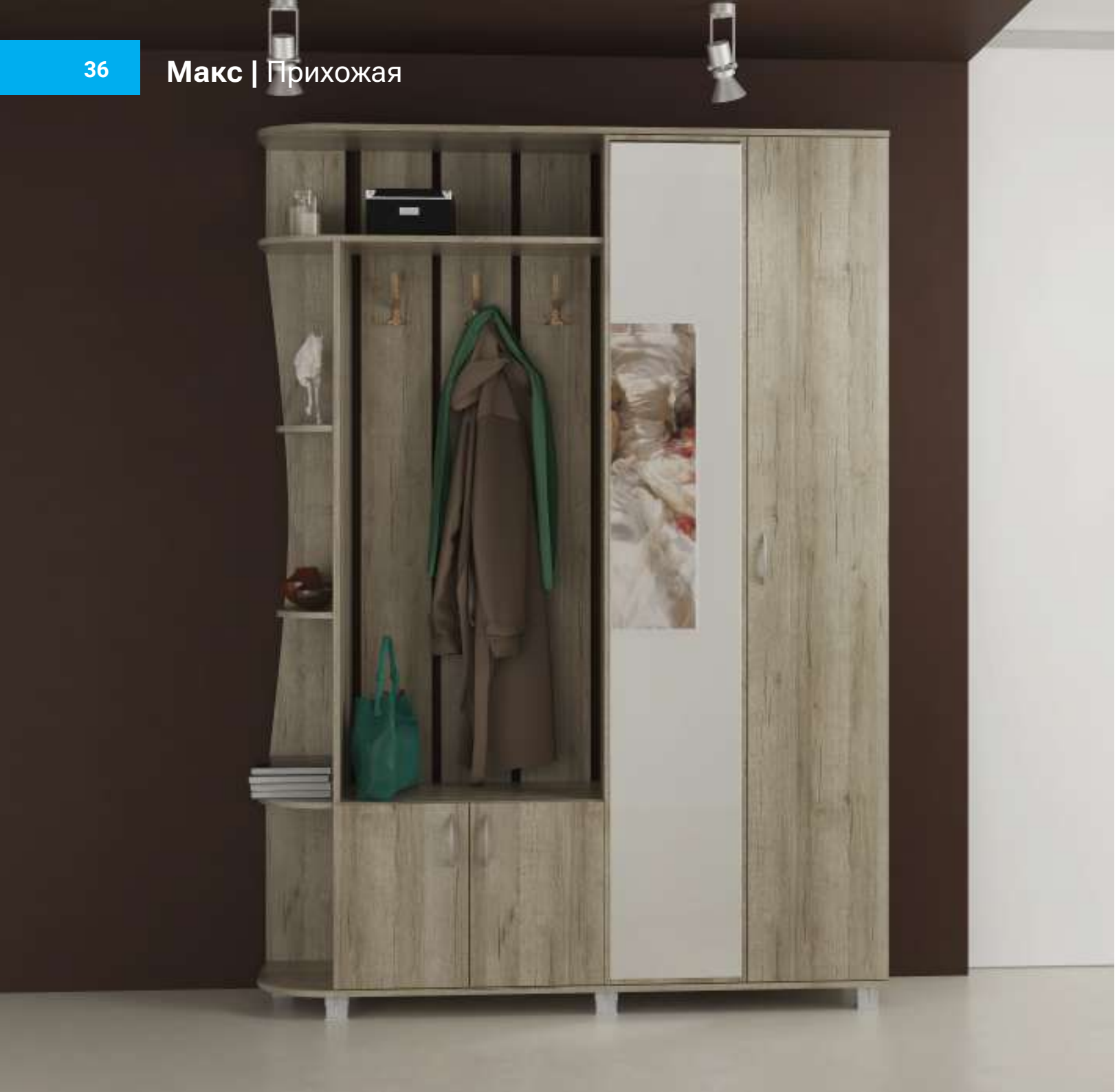

Габариты: Ш1550 x Г400 x В2100

Корпус / фасады:

Дуб Серый / Дуб Серый

Анкор темный / Анкор светлый

Габариты: Ш900 x Г340 x В1900
Корпус / фасады однотонные:

Дуб Сонома светлый, Цемент светлый

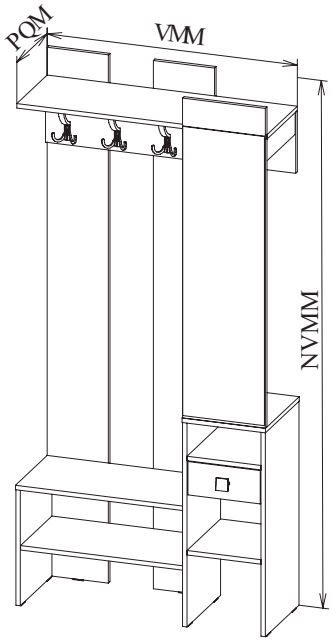

*Универсальная сборка

Аврора | Прихожая

Габариты:

Тумба с вешалкой: Ш800 х Г370 х В1820

Шкаф: Ш520 х Г370 х В1820

Корпус / фасады:

Дуб Серый / Цемент Светлый

Анкор темный / Анкор светлый

*Универсальная сборка

Арчи
Габариты: Ш900 x Г340 x В1900
Корпус / фасады:

Дуб Серый / Цемент Светлый

Анкор темный / Анкор светлый

Честер
Габариты: Ш1260 x Г350 x В1980
Корпус / фасады:

Цемент светлый / Цемент Светлый

Дуб Серый / Дуб серый

Белый / Белый

Прихожая Арчи

Прихожая Честер

Гость | Прихожая

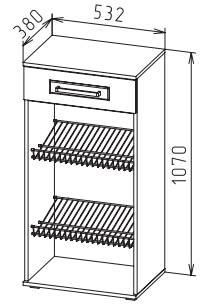

М 8

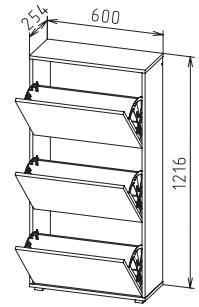

М 9

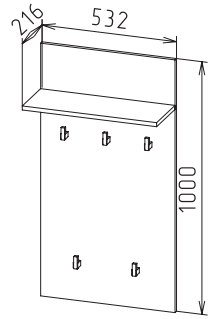

М 6

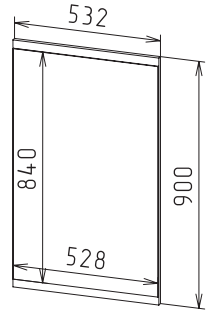

М 7

Дуб Сонома светлый / Белый

Анкор темный / Анкор светлый

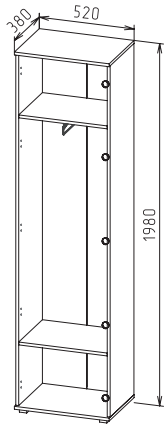

М 1

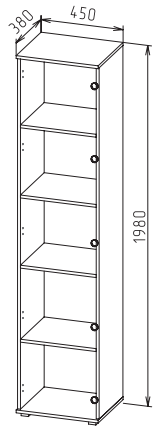

М 2

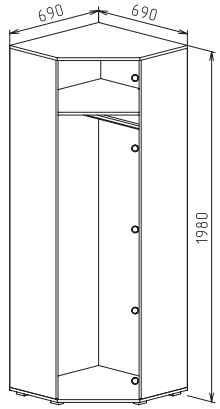

М 3

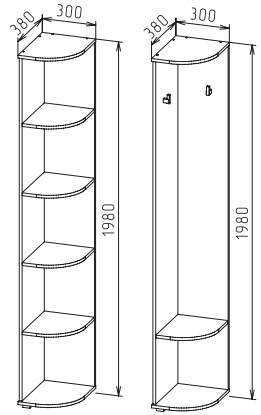

М 4

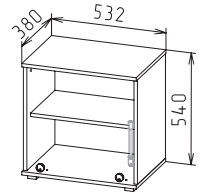

М 5

M2+M5+M6

M5+M6+M7+M8

M1+M4+M5+M6

M2+M5+M6+M7+M8

M4+M7+M8+M1+M4

M2+M3+M4+M7+M8

Атлант | Шкафы-купе

Атлант 1200

Габариты:

Тумба с вешалкой: Ш800 х Г370 х В1820

Шкаф: Ш520 х Г370 х В1820

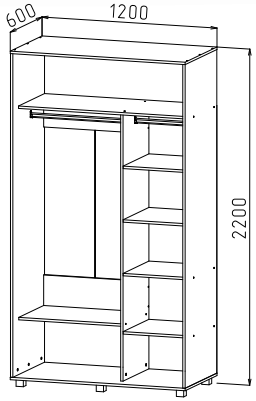

Корпус / фасады:

- Дуб Серый
- Цемент Светлый
- Анкор темный
- Дуб Сонома
- Анкор светлый
- Белый
- Венге

Атлант 1800

Габариты:

Тумба с вешалкой: Ш800 х Г370 х В1820

Шкаф: Ш520 х Г370 х В1820

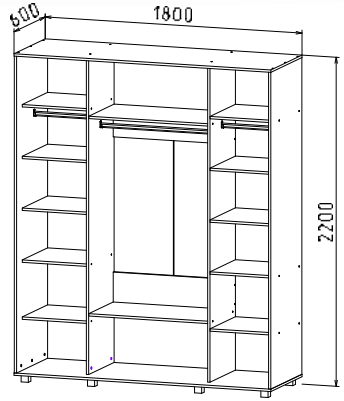

*Комплект ящиков (2 шт.) по заказу

Габариты: Ш2000/2200/2400
x Г600 x В2200

Корпус:

- Дуб Серый
- Цемент Светлый
- Анкор темный
- Дуб Сонома
- Анкор светлый
- Белый
- Венге

Фасад:

- Дуб Серый
- Цемент Светлый
- Анкор темный
- Дуб Сонома
- Анкор светлый
- Белый
- Венге

*Комплект ящиков (2 шт.) по заказу

Атлант | Шкаф-купе

Габариты: Ш2000/2200/2400
x Г600 x В2200

Корпус:

- Дуб Серый
- Цемент Светлый
- Анкор темный
- Дуб Сонома
- Анкор светлый
- Белый
- Венге

Фасад:

- Дуб Серый
- Цемент Светлый
- Анкор темный
- Дуб Сонома
- Анкор светлый
- Белый
- Венге

*Комплект ящиков (2 шт.) по заказу

Шкаф-купе двухдверный

Габариты: Ш1100 х Г450 х В2200,
Ш1100 х Г600 х В2200

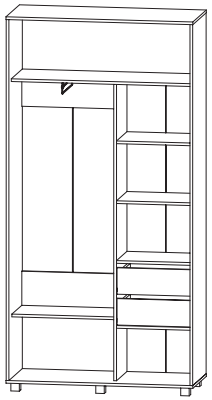

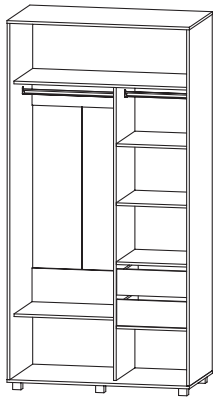

Корпус:

- Дуб Серый
- Анкор темный
- Анкор светлый
- Венге
- Цемент Светлый
- Дуб Сонома
- Белый

Фасад:

- Дуб Серый
- Анкор темный
- Анкор светлый
- Венге
- Цемент Светлый
- Дуб Сонома
- Белый

*Комплект ящиков (2 шт.) по заказу

Шкаф-купе трехдверный

Габариты: Ш1626 х Г600 х В2200

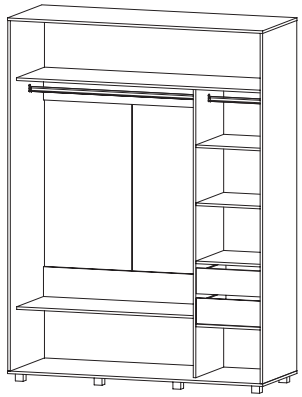

Виды фасадов

Шкаф-купе двухдверный

Габариты: Ш1100 х Г450 х В2200,
Ш1100 х Г600 х В2200

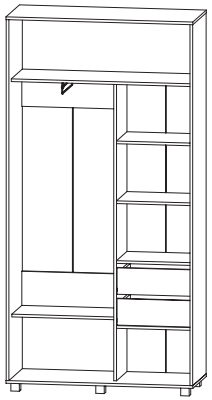

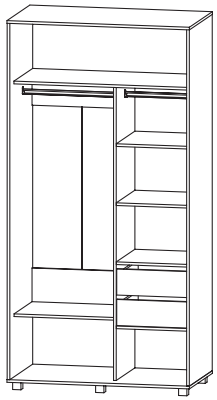

Корпус:

- Дуб Серый
- Анкор темный
- Анкор светлый
- Венге
- Цемент Светлый
- Дуб Сонома
- Белый

Фасад:

- Дуб Серый
- Анкор темный
- Анкор светлый
- Венге
- Цемент Светлый
- Дуб Сонома
- Белый

*Комплект ящиков (2 шт.) по заказу

Шкаф-купе трёхдверный

Габариты: Ш1626 х Г600 х В2200

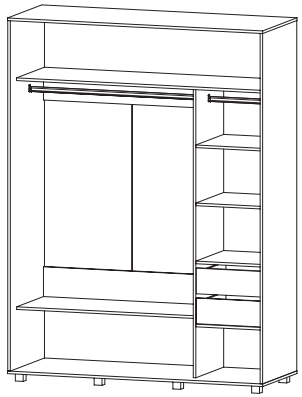

Шкаф-купе «Колибри»

Габариты: Ш1200 х Г500 х В2000

Корпус / фасады: Дуб Серый / Цемент Светлый, Анкор темный / Анкор светлый

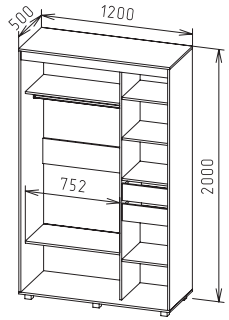

Шкаф-купе «Апрель»

Универсальная сборка

Габариты: Ш1230 х Г900 х В2100

Корпус / фасады: Дуб Серый / Дуб Серый, Анкор темный / Анкор светлый, Венге / Анкор светлый

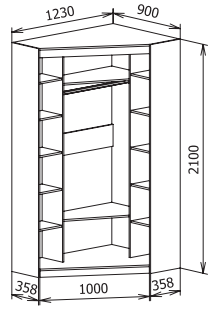

Шкаф-купе «Сапфир»

Универсальная сборка

Габариты: Ш1230 х Г900 х В2100

Корпус / фасады: Цемент Светлый / Цемент Светлый, Анкор светлый / Венге, Анкор светлый / Анкор темный

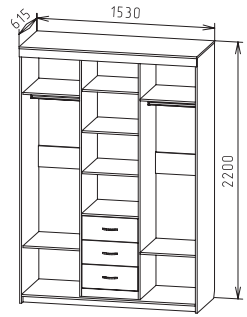

M1 + M14

Габариты: Ш1200 x Г600 x В740

Корпус / фасады: Дуб Серый / Дуб Серый, Анкор темный / Анкор светлый, Венге / Анкор светлый

M4

(левое / правое изготовление)

Габариты: Ш1450 x Г900 x В1760

Размер ниши под ПК: Ш1050 x В450

Корпус / фасады: Дуб Серый / Дуб Серый, Анкор темный / Анкор светлый, Венге / Анкор светлый

M2 + M6

Габариты: Ш1700 x Г550 x В1440

Размер ниши под ПК: Ш1050 x В450

M3 + M5 + M14

(левое / правое изготовление)

Габариты: Ш1200 x Г900/500 x В1760

Размер ниши под ПК: Ш800 x В460

Каскад 6

Габариты: Ш1200 x Г600 x В1680
Размер ниши под ПК: Ш810 x В500
Корпус / фасады: Венге / Анкор светлый, Анкор темный / Анкор светлый, Цемент светлый / Цемент светлый

Каскад 8

Габариты: Ш1200 x Г550 x В1630
Размер ниши под ПК: Ш810 x В500
Корпус / фасады: Венге / Анкор светлый, Анкор темный / Анкор светлый, Цемент светлый / Цемент светлый

Каскад 9

Габариты: Ш1530 x Г550 x В1700
Размер ниши под ПК: Ш810 x В500
Корпус / фасады: Венге / Анкор светлый, Анкор темный / Анкор светлый, Цемент светлый / Цемент светлый

Уголок школьника

Габариты: Ш800 x Г370/700 x В1550
Корпус / фасады: Дуб Сонома / Дуб Сонома, Анкор темный / Анкор темный, Анкор светлый / Анкор светлый, Цемент светлый / Цемент светлый

Стол книжка

Габариты: Ш1200 x Г600 x В750
Корпус / фасады: Венге / Анкор светлый, Анкор темный / Анкор светлый, Цемент светлый / Цемент светлый

Стол-тумба

Габариты: Ш450/725/1380 Г800 x В750
Корпус / фасады: Анкор темный, Анкор светлый, Дуб Сонома светлый, Цемент светлый

Стол обеденный

Габариты: Ш900 x Г600 x В750
Корпус / фасады: Анкор темный, Анкор светлый

Стол раскладной

Габариты: Ш700/1000 x Г580 x В736
Корпус / фасады: Анкор темный, Анкор светлый

Журнальные столы. Тумбы прикроватные

Стол Смарт

Габариты: Ш620 х Г620 х В570
Корпус / фасады: Венге, Анкор темный

Стол прямоугольный

Габариты: Ш800 х Г520 х В550
Корпус / фасады: Анкор темный, Анкор светлый, Дуб Сонома светлый

Стол овальный

Габариты: Ш800 х Г520 х В550
Корпус / фасады: Анкор темный, Анкор светлый, Дуб Сонома светлый

Тумба с одним ящиком

Габариты: Ш400 х Г350 х В400

Тумба с двумя ящиками

Габариты: Ш400 х Г350 х В400

Тумба с тремя ящиками

Габариты: Ш400 х Г350 х В560

Цвет: Венге / Анкор Светлый, Анкор Темный / Анкор Светлый, Дуб Сонома / Анкор Светлый, Дуб Серый / Цемент Светлый

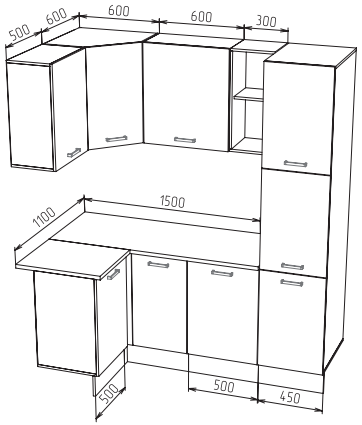
500
600
600
600
300
1100
1500
500
500
450

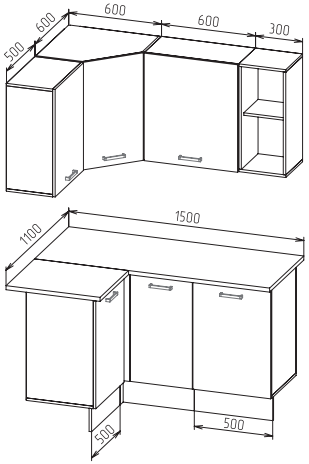
500
600
600
600
300
1100
1500
500
500

COOKS

Лофт | Кухня

RESTAURANT NAME
Menu
MAIN DISHES
NAME OF THE DISH
NAME OF THE DISH
WEEKLY SPECIALS
Best coffee
ALWAYS Fresh
COFFEE HOUSE
COFFEE TIME

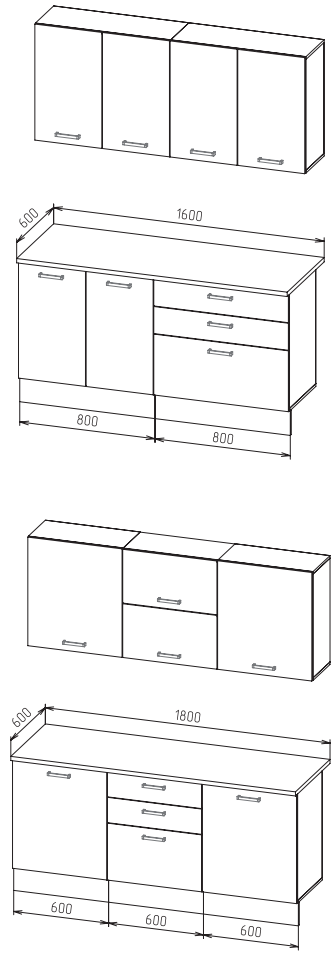
600
1600
800
800
600
1800
600
600
600

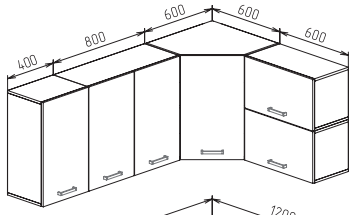
400
800
600
600
600

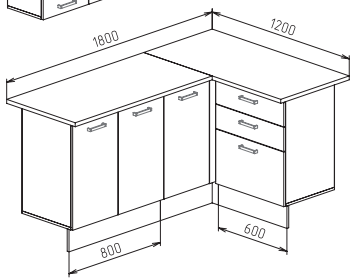
1800
1200
800
600

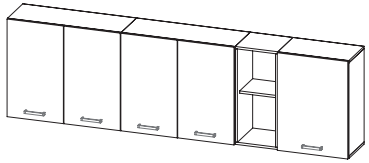

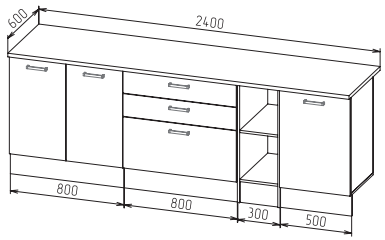
600
2400
800
800
300
500

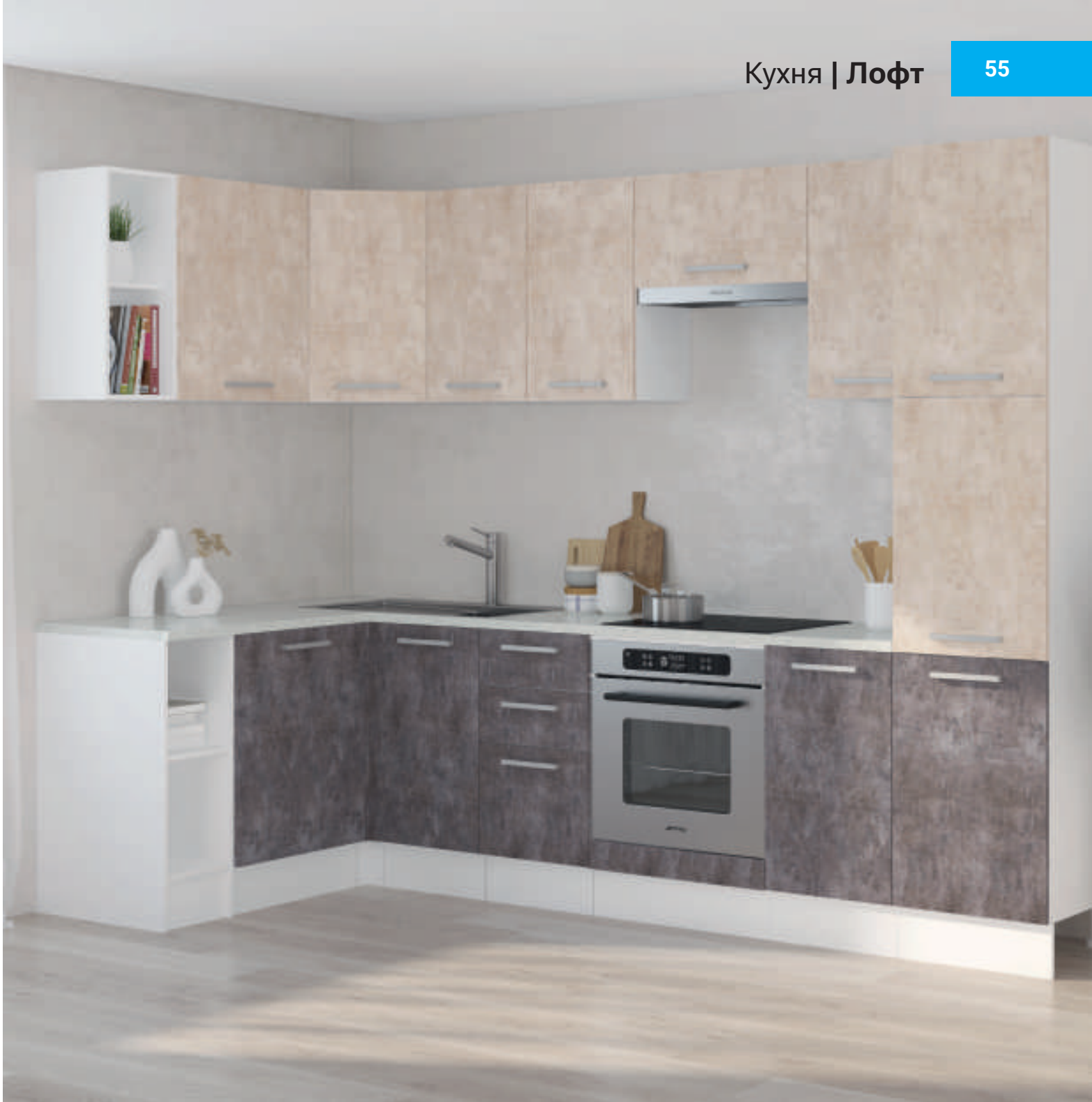

Кухня| Модульная система

Шкаф

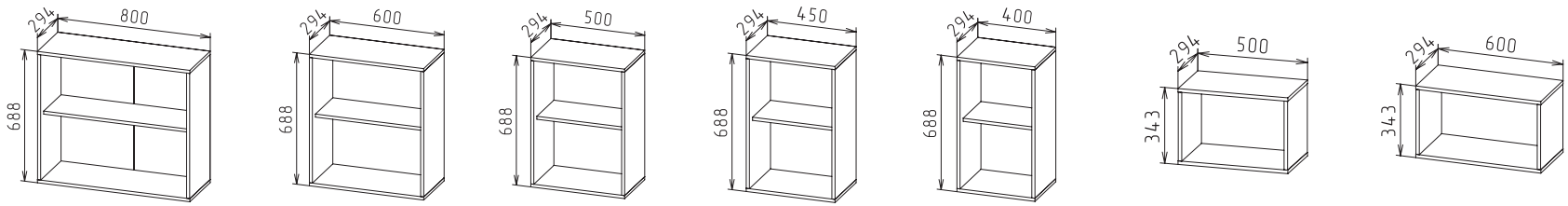

Стол

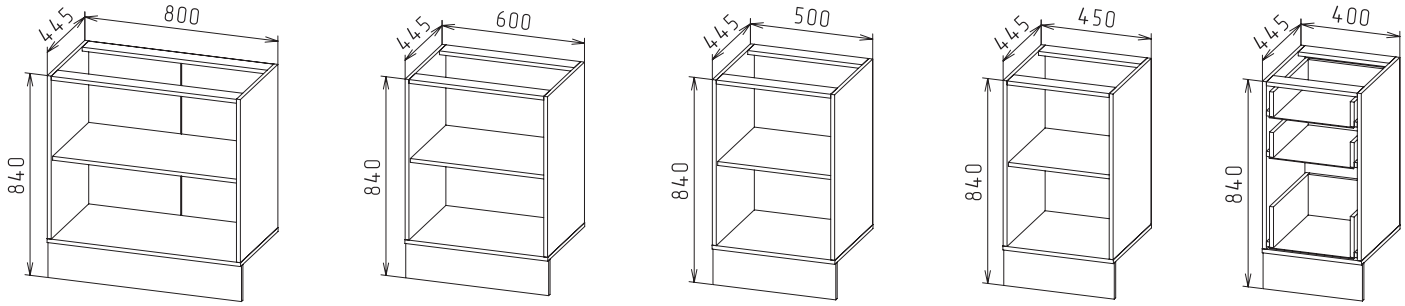

Тоцевой верх

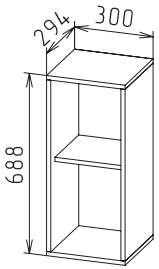

Тоцевой низ

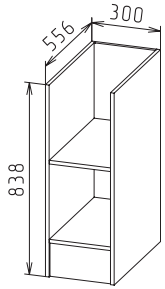

Духовка

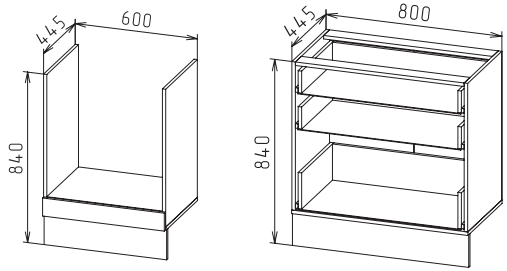

Шкаф угловой

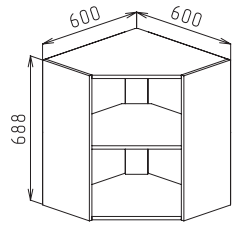

Стол угловой

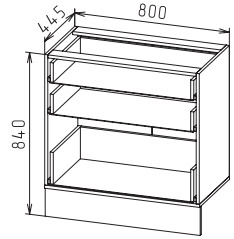

Пенал

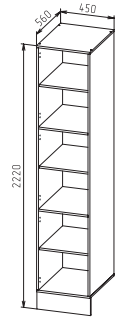

Корпус: Белый

Фасады: Камень темный, Камень светлый, Анкор темный, Анкор светлый, Дуб Сонома светлый, Цемент светлый, Дуб серый